千葉市総合体育大会　女子昇降格基準

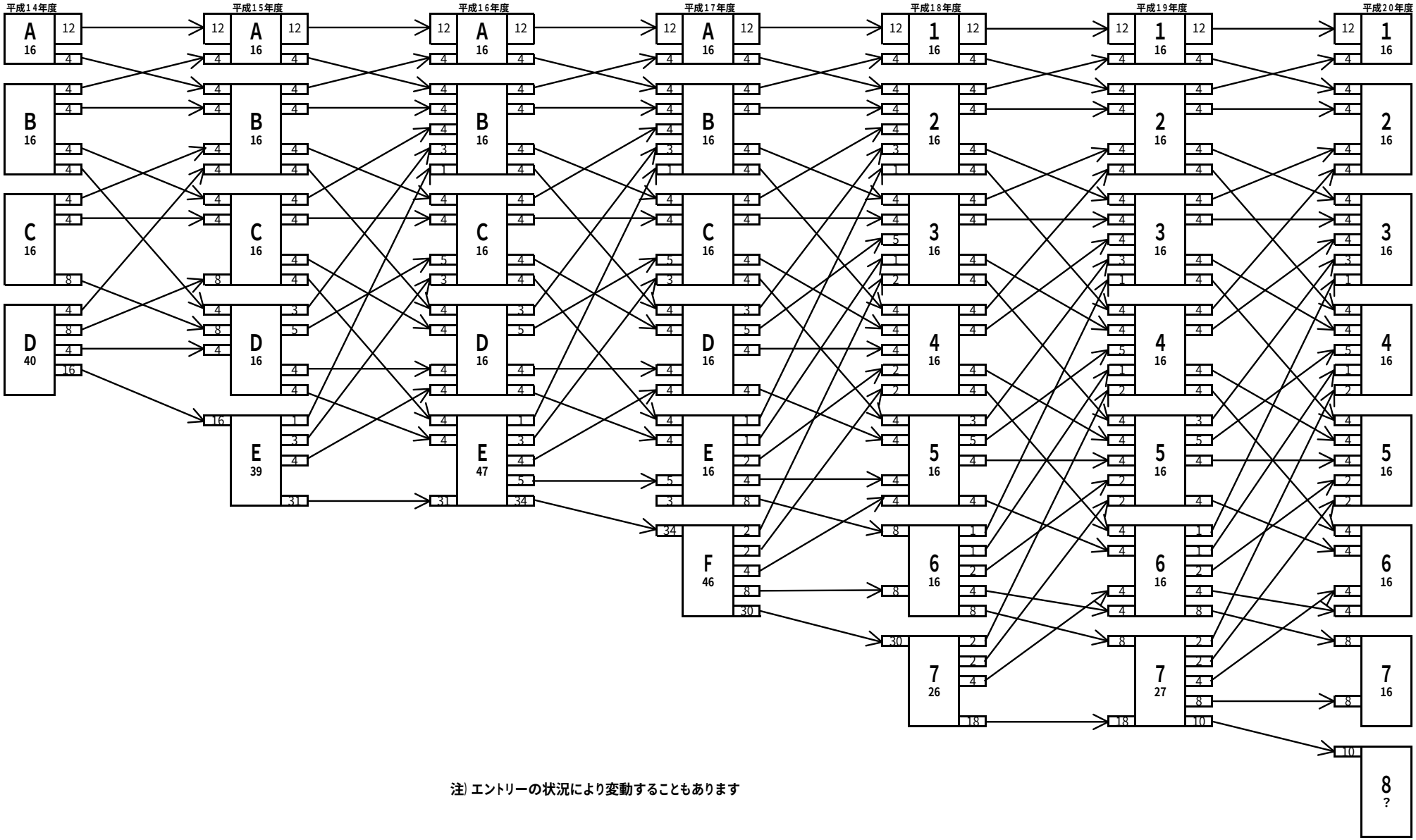

注）エントリーの状況により変動することもあります